27th RIVIERA ZUSHI MARINA CUP

【レーティング申告書】

レーティング申告書	ＯＰＥＮクラスおよびハピネスクラスの参加艇は本書の提出が必要です。

【提出期限】 10月5日(月)	【提出先】 FAX:0467-24-8596	〒249-0008　神奈川県逗子市小坪5-23-9 株式会社リビエラリゾート　逗子マリーナ 逗子マリーナカップ　クルーザーレース事務局

申告者署名　　年　　月　　日

セール番号	艇名

艇種 メーカー名など 具体的に		□無改造プロダクション艇 □改造プロダクション艇 □ワンオフ艇

セールプラン	I	J	P	E
船体データ カタログ値 または計測値	全長（LOA）	最大幅（Bmax）	喫水（Draft）	排水量（DSPL）

プロダクション改造箇所など、特記申告事項

必要に応じて本申告書以外にカタログ等の資料提出をお願いする場合があります。

＜セイルプラン数値＞記入に関する説明

●下記の説明および略図を参照の上、参加申込書のセイルプラン欄に
Ⓘ Ⓙ Ⓟ Ⓔ 値を記入下さい。
なお、セイルプランの数値はセイル製作メーカーでもわかります。

Ⓘ =以下の(a)点と(b)点の距離
(a)点:「マストとジブステイの交差点」か
「マストとジブハリヤード用滑車の最上部」のいずれか高い方
(b)点:「シアーラインからマストに垂直に引いた線とマストの交差点」

Ⓙ =「デッキとジブステイの交差点」と「マスト」との水平距離

Ⓟ =「メインセイルホイスト」
（マストのブラックバンド内側の垂直距離）

Ⓔ =「メインセイルのフットの長さ」
（マスト後面からブームのブラックバンド゛内側の距離）
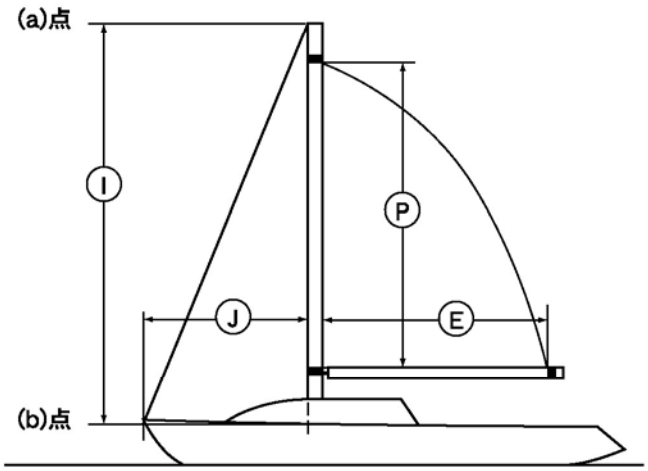
＜略図＞