Riviera Cup Series 2010
Trans-Sagami Yacht Race 2010

【レーティング申告書】

主催者使用欄	申告

Trans-Sagami Yacht Race 2010
第5回静岡県知事杯石廊崎レース

レーティング申告書	石廊崎レースおよびTSクラスへの参加艇は本書の提出が必要です。

【提出期限】	【提出先】	
8月1日(日) 12:00	FAX : 046-881-6120	〒238-0225 神奈川県三浦市三崎町小網代1286 株式会社リビエラリゾート シーボニアマリーナ Trans-Sagami Yacht Race事務局

下記空欄に適切に記入、または□にチェックを行うこと。
●レーティングの決定には時間が掛かります。なるべく早めに提出下さい。
必要に応じて本申告書以外にカタログ等の資料提出をお願いする場合があります。

申告者署名 ＿＿＿＿＿＿＿＿＿＿ 申告日 ＿＿＿＿＿＿＿＿

セール番号	艇名	フリガナ

艇種:<メーカー名、シリーズ名など具体的に記入下さい>		
改造の有無: □プロダクション<無改造艇>	□プロダクション<改造艇>	□ワンオフ艇

セイルプラン	I	J	P	E
スピンハリヤードの位置	マストからの出口がジブハリヤードより、高い位置にある□ ／ ほぼ同じ位置にある□			
船体データ カタログ値または計測値	全長(LOA)	最大幅(Bmax)	喫水(Draft)	排水量(DSPL)
プロダクション改造箇所など、特記事項				

<セイルプラン数値>記入に関する説明

●下記の説明および略図を参照の上、参加申込書のセイルプラン欄に
Ⓘ Ⓙ Ⓟ Ⓔ 値を記入下さい。
なお、セイルプランの数値はセイル製作メーカーでもわかります。

Ⓘ =以下の(a)点と(b)点の距離
(a)点:「マストとジブステイの交差点」か
「マストとジブハリヤード用滑車の最上部」のいずれか高い方
(b)点:「シアーラインからマストに垂直に引いた線とマストの交差点」

Ⓙ =「デッキとジブステイの交差点」と「マスト」との水平距離

Ⓟ =「メインセイルホイスト」
(マストのブラックバンド内側の垂直距離)

Ⓔ =「メインセイルのフットの長さ」
(マスト後面からブームのブラックバンド内側の距離)
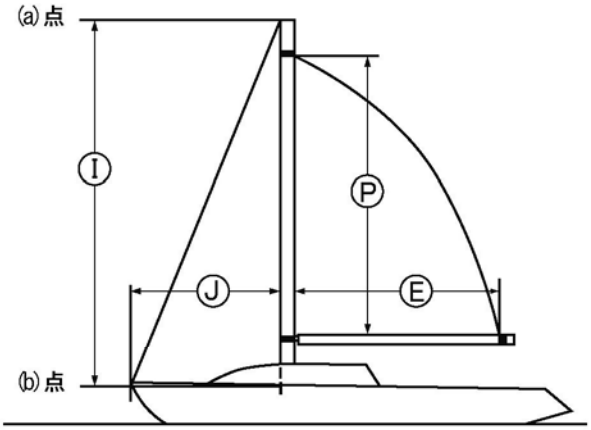
<略図>